図面NO.1/1

天端 300X100X60MM　5個

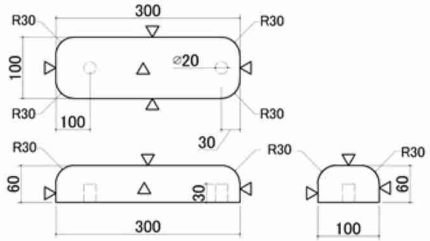

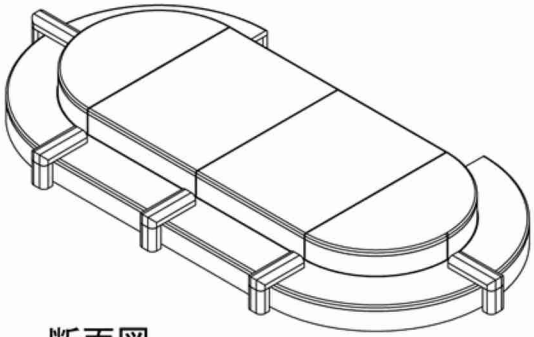

立上140X100X60MM　5個

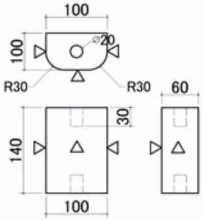

△:ビシャン

断面図

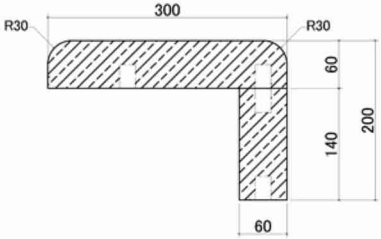

工 事 名 称	石 種　G603	発 注 書NO.	ISI SERVICE アイエスアイサービス TEL 0725-40-5822 FAX 0725-40-5833 E-mail: sales@ispage.net
作成年月日 2019年10月07日	加 工	担当責任者	