図面番号	縮　尺	設計年月日	
基　石　－　1	S＝1／20		

鳥　瞰　図

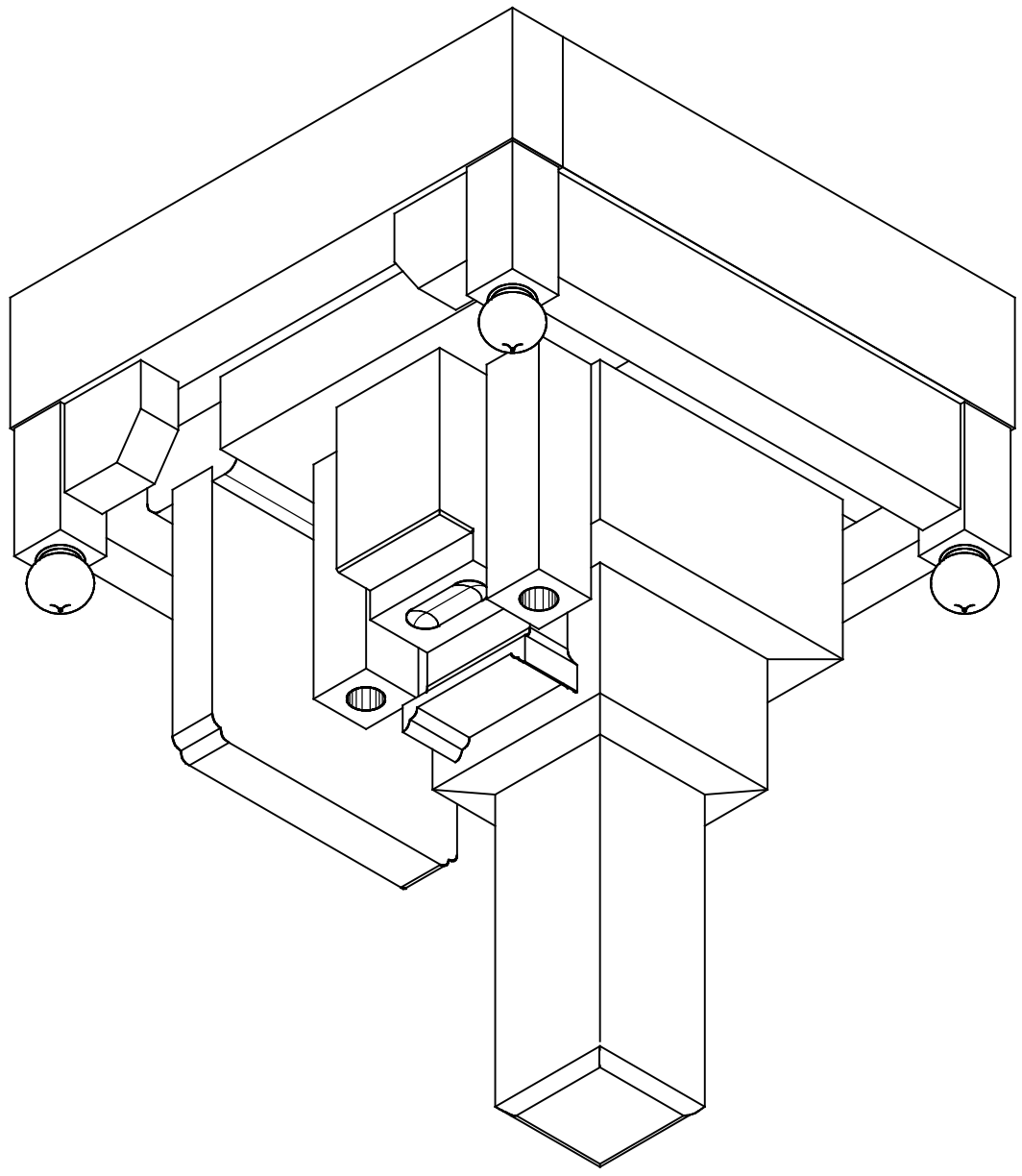

平　面　図

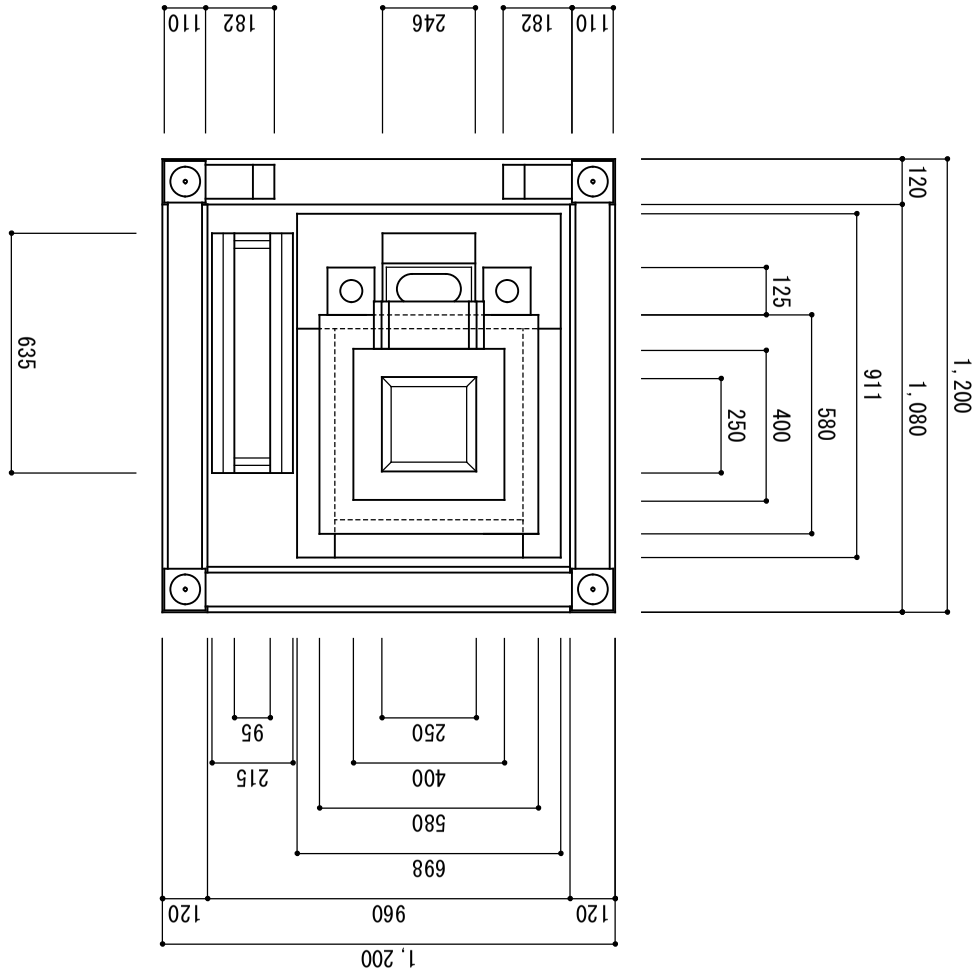
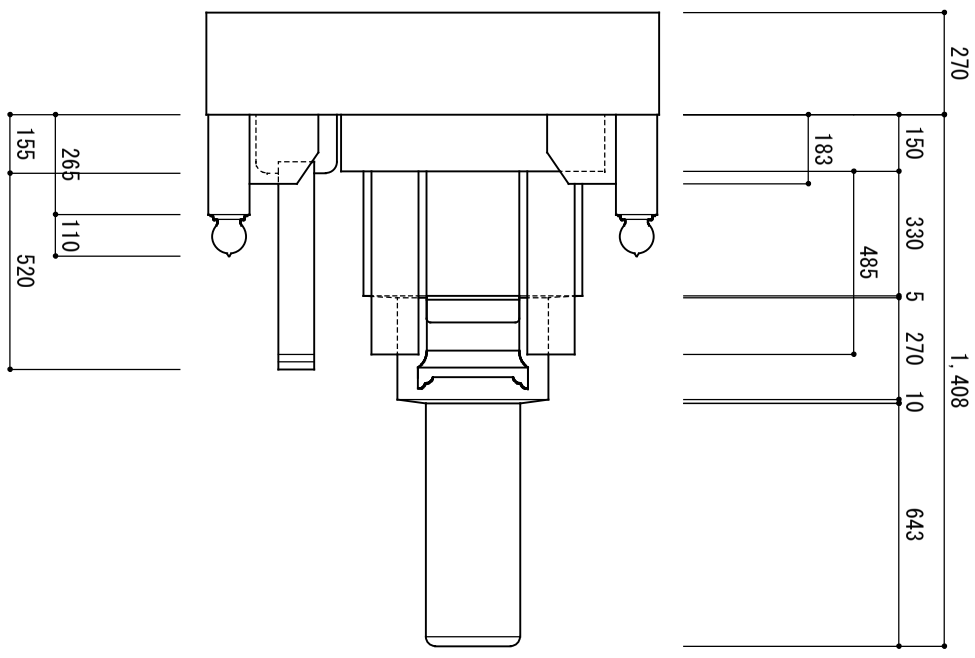
立　面　図